HOSEN *nähen*

Alle Rechte bei ©Edition Michael Fischer GmbH, Igling

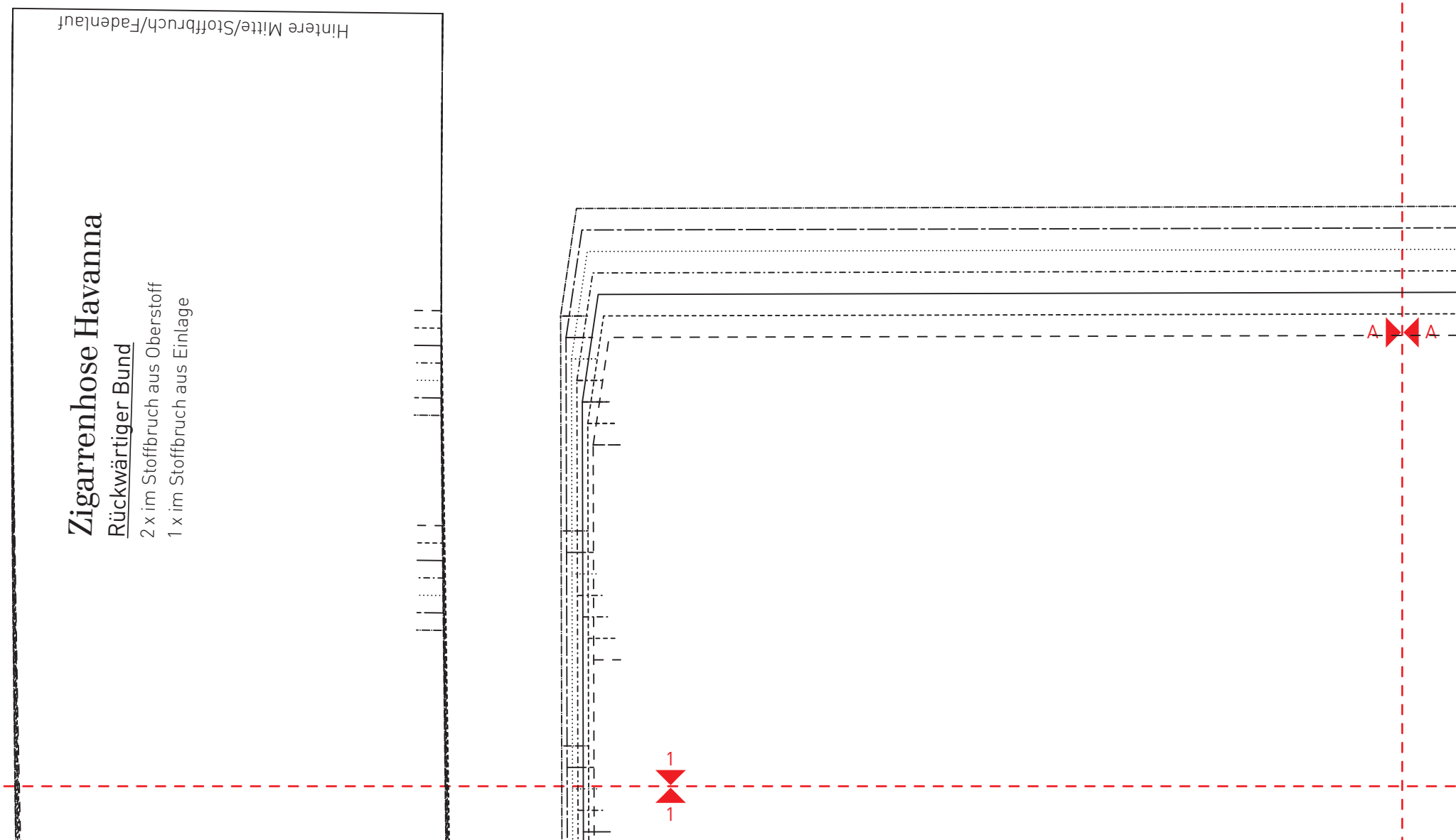

A
A
B
B
2
2
34 Linke Schnittkante
34 Rechte Schnittkante

Zigarrenhose Havanna

Gürtelschlaufen

1 x aus Obertsoff

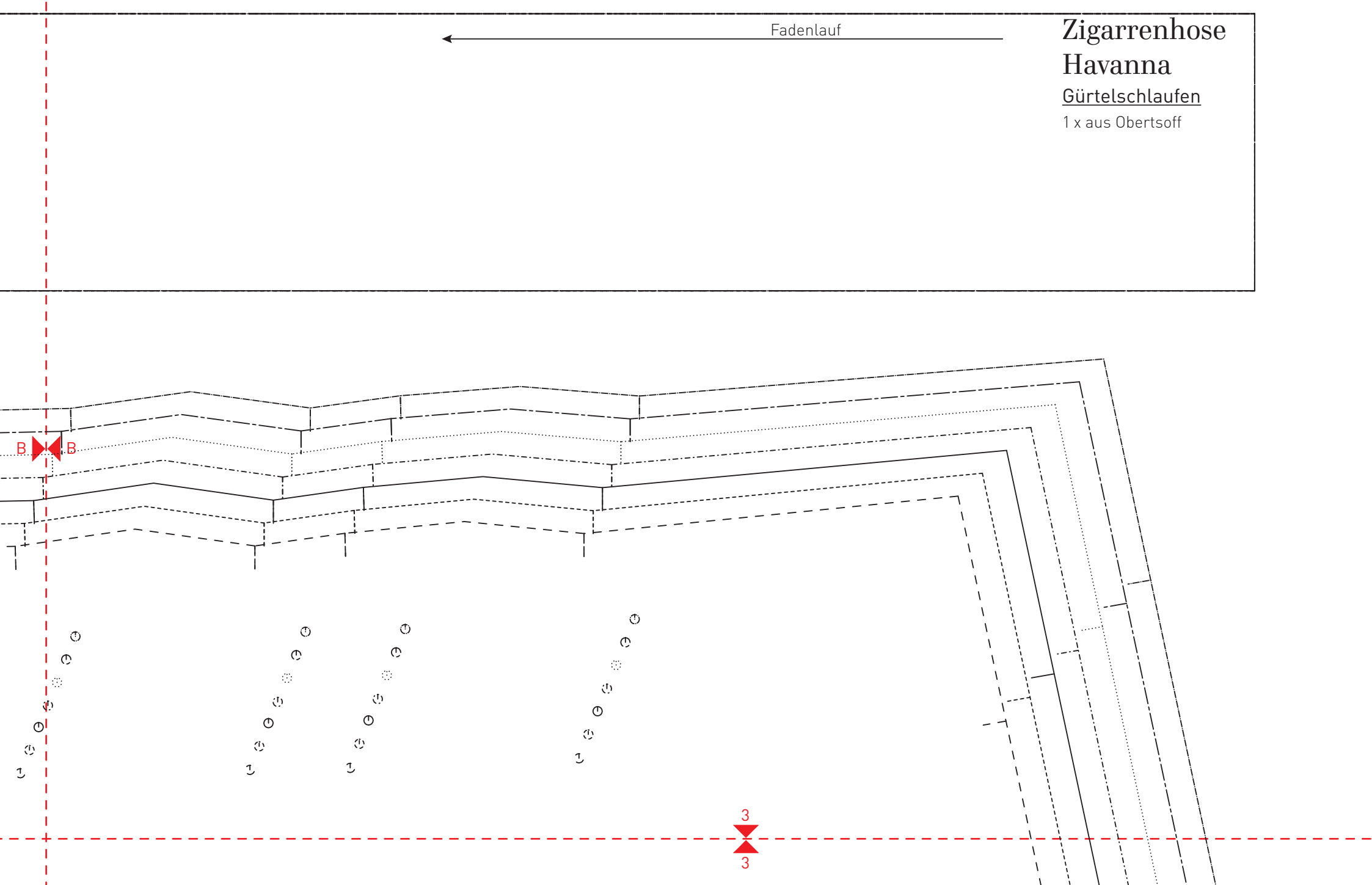

1
1
34
36
38
40
42
44
46
46
44
42
40
38
36
34
C
C
4
4

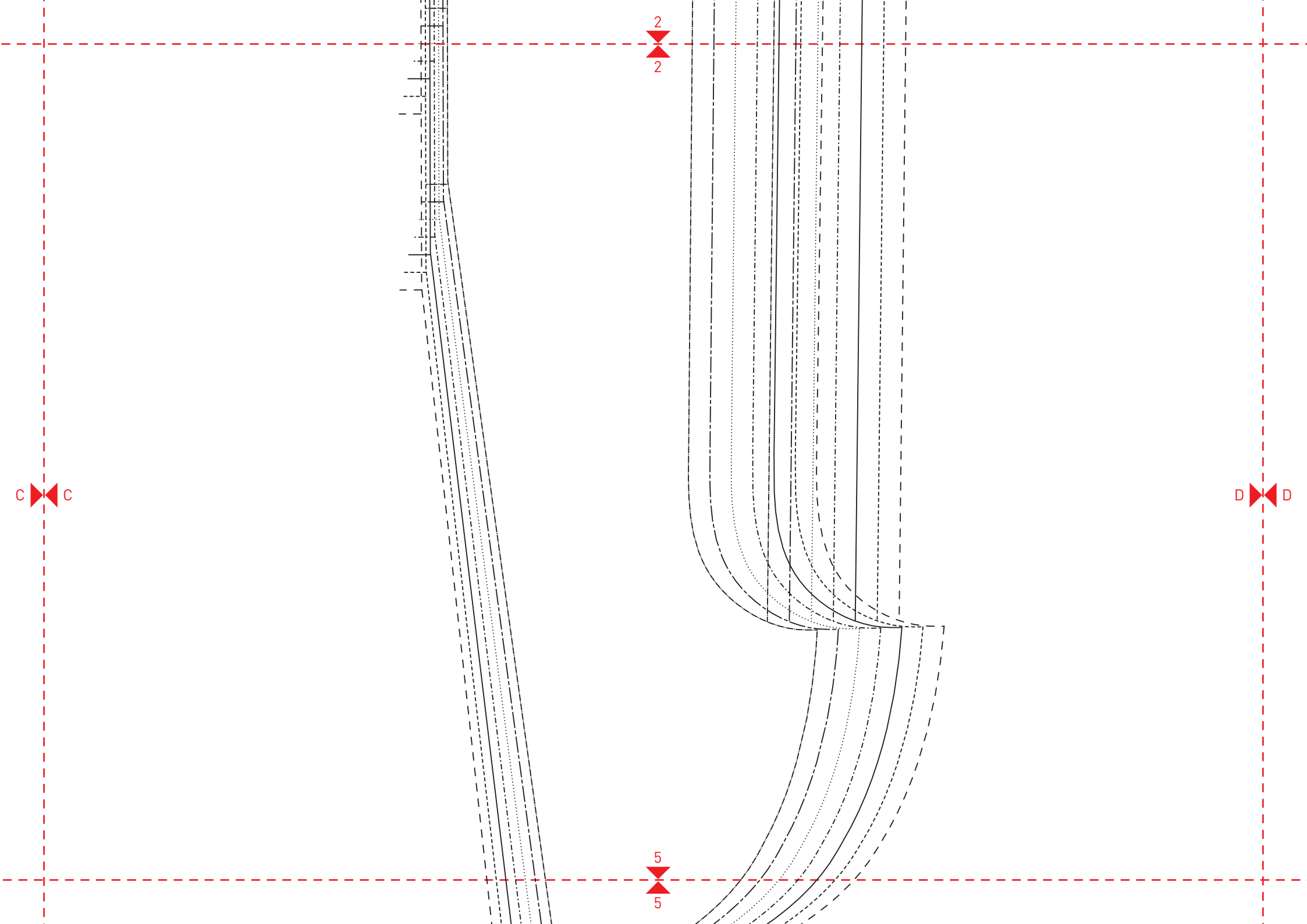
2
2
C
C
D
D
5
5

Zigarrenhose Havanna

Vorderteil Teil 1

2 x gegengleich aus Oberstoff

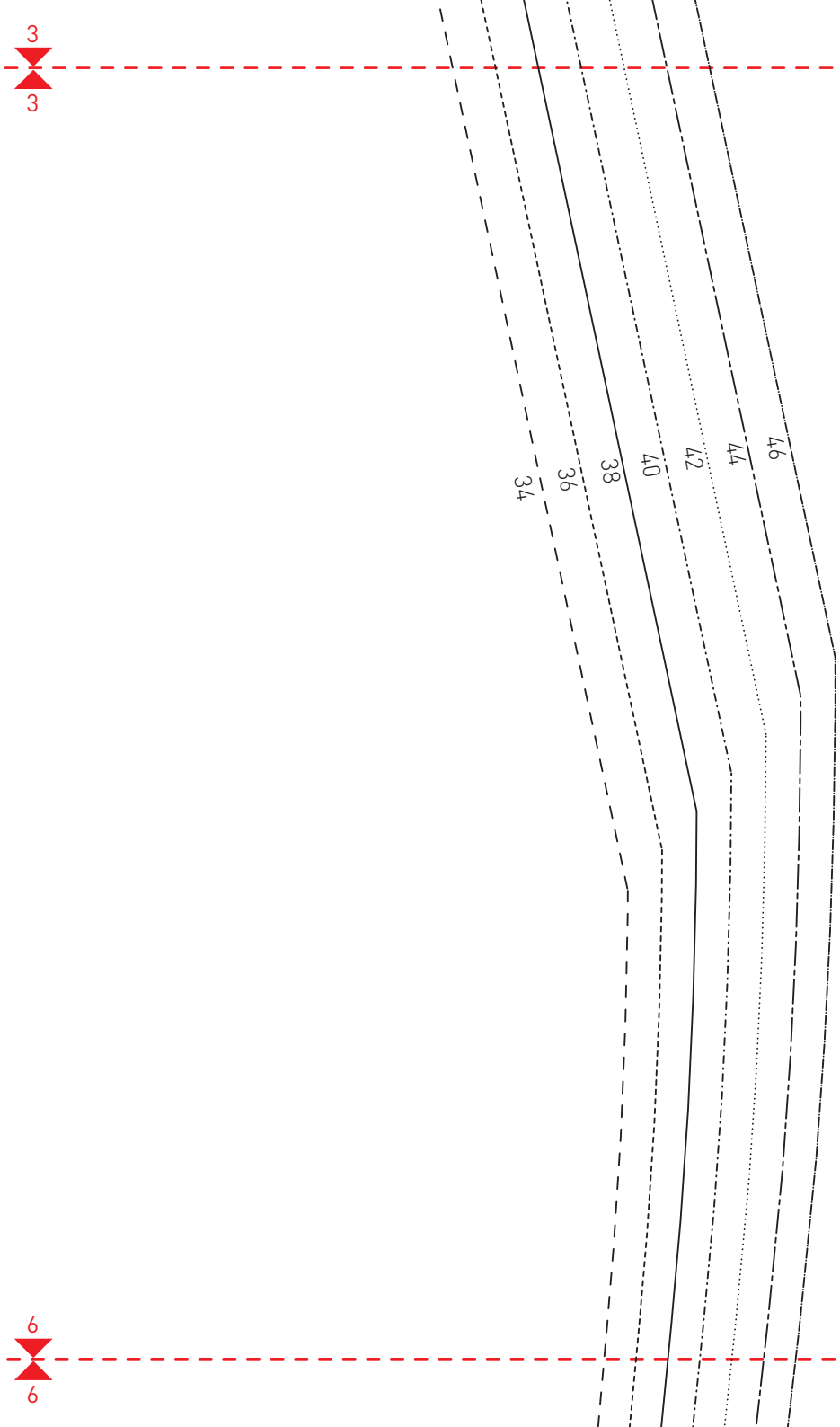

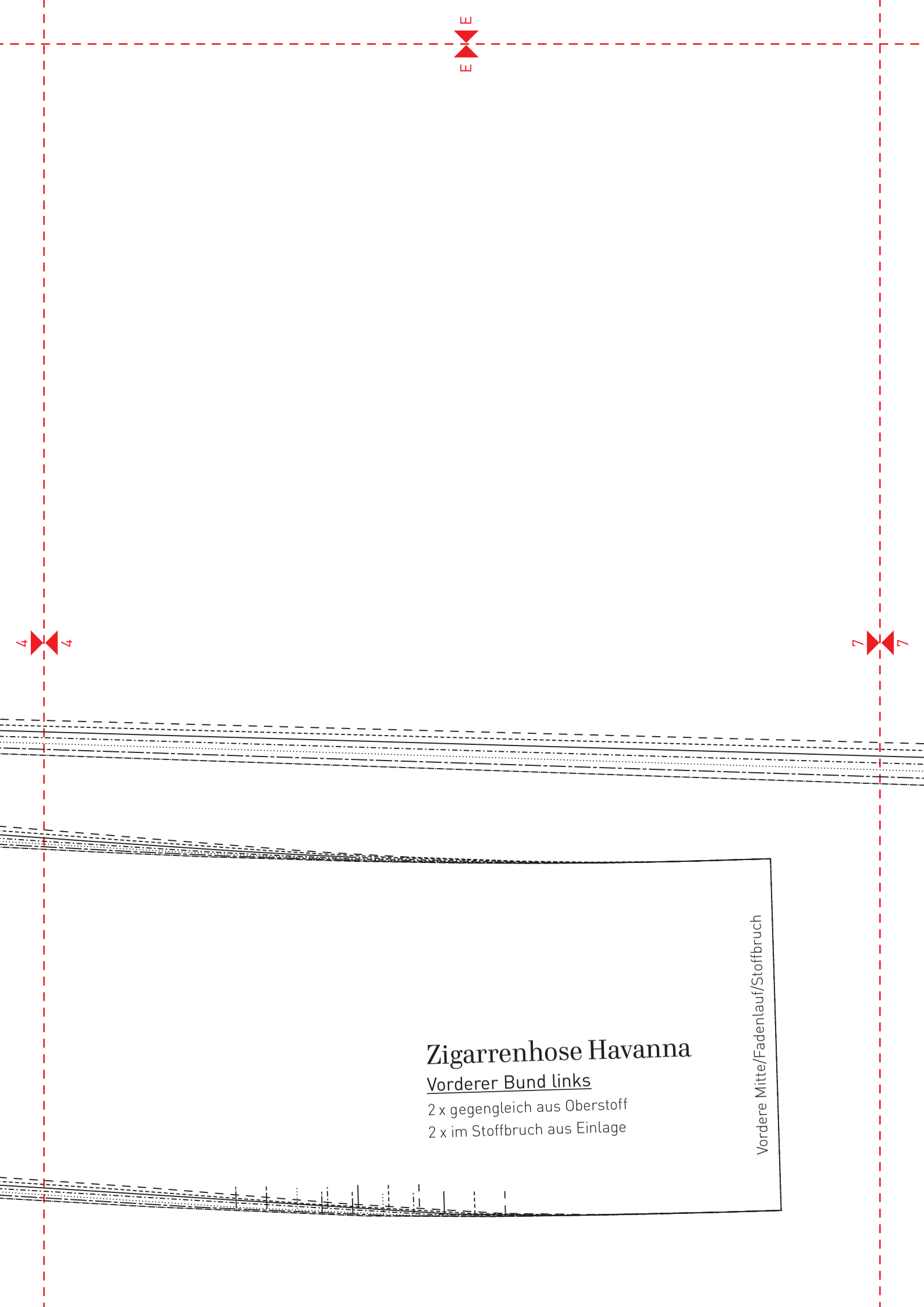
E
E
4
4
7
7
Zigarrenhose Havanna
Vorderer Bund links
2 x gegengleich aus Oberstoff
2 x im Stoffbruch aus Einlage
Vordere Mitte/Fadenlauf/Stoffbruch

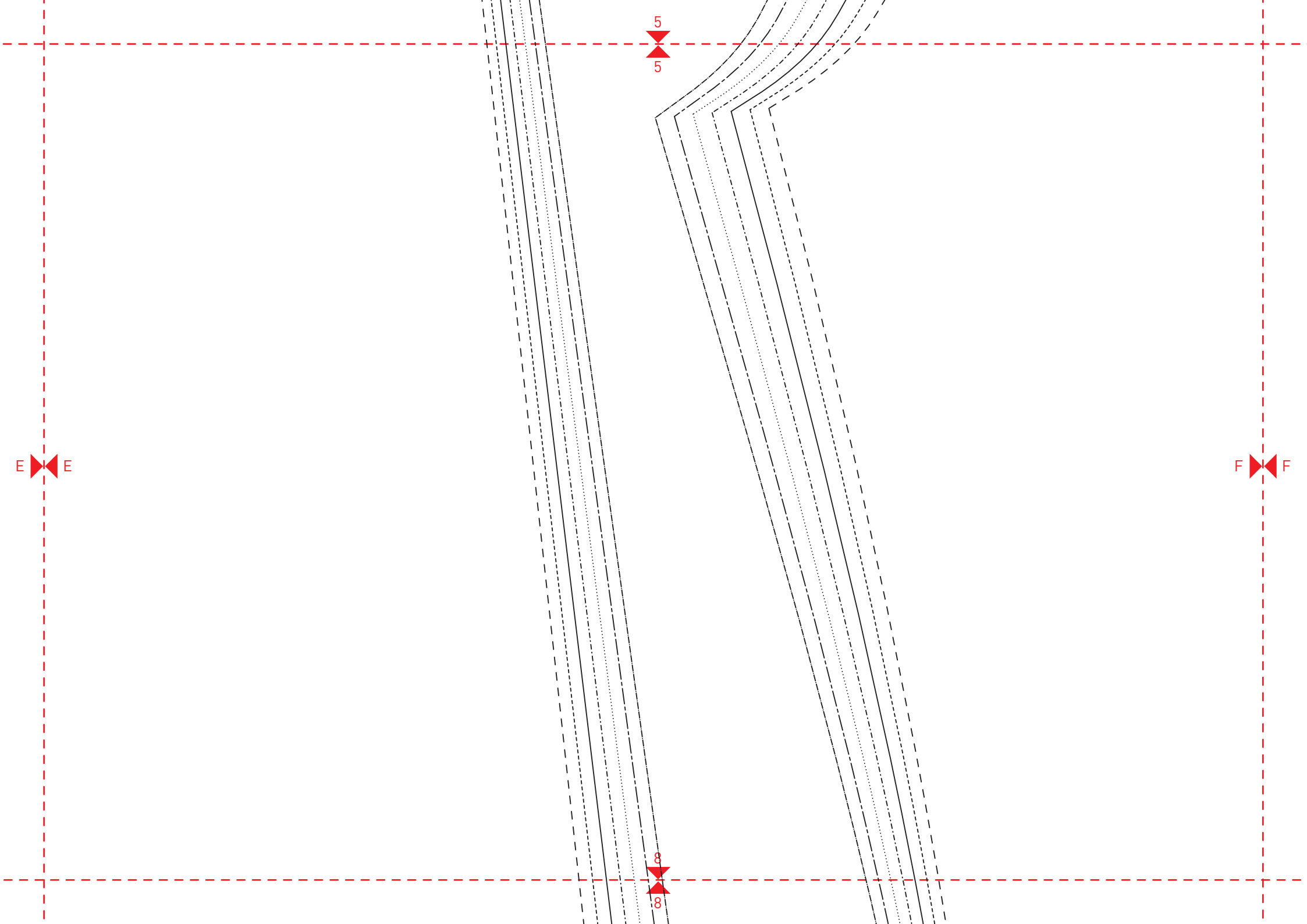
5
5
E
E
F
F
8
8

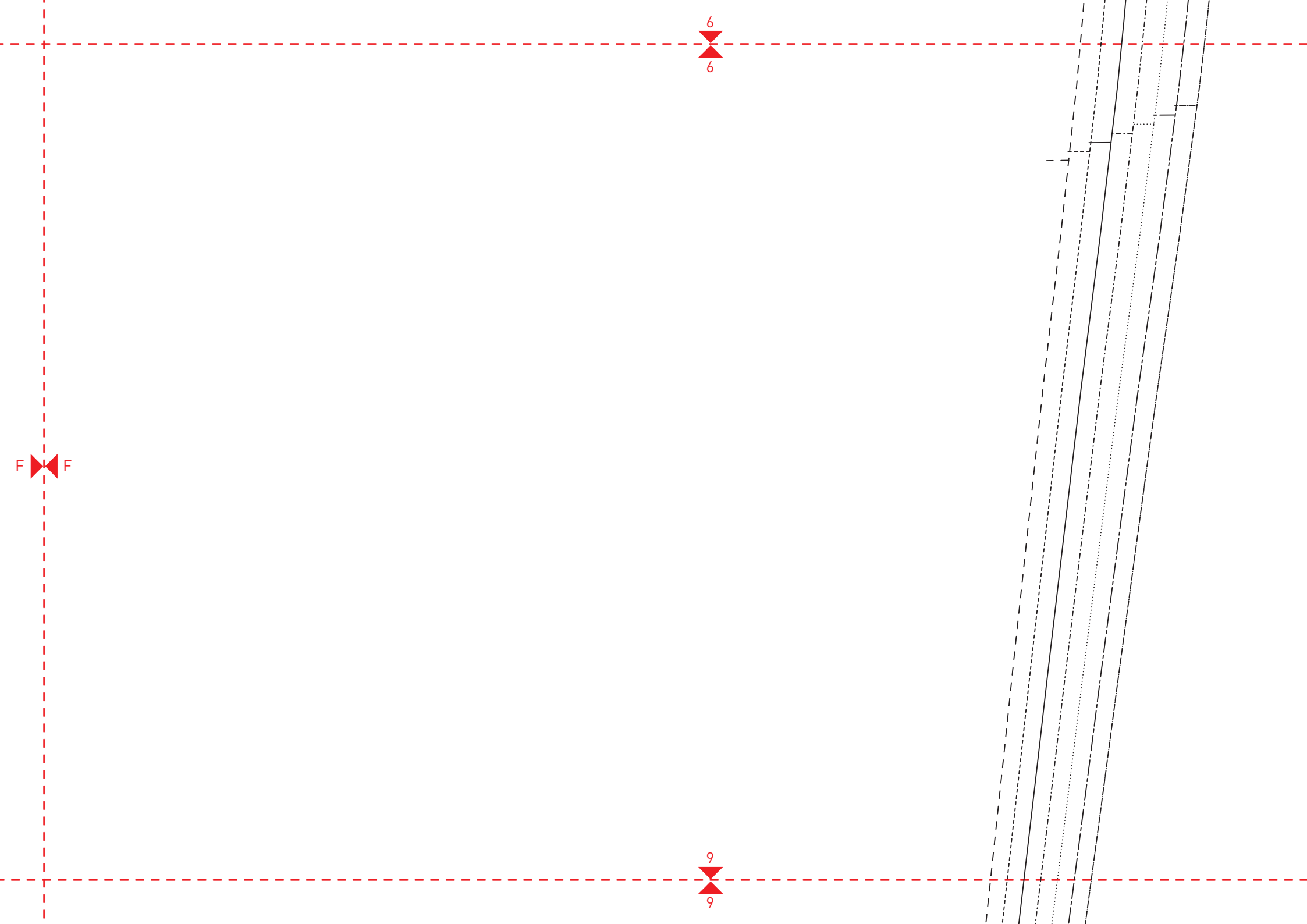
6
6
F
F
9
9

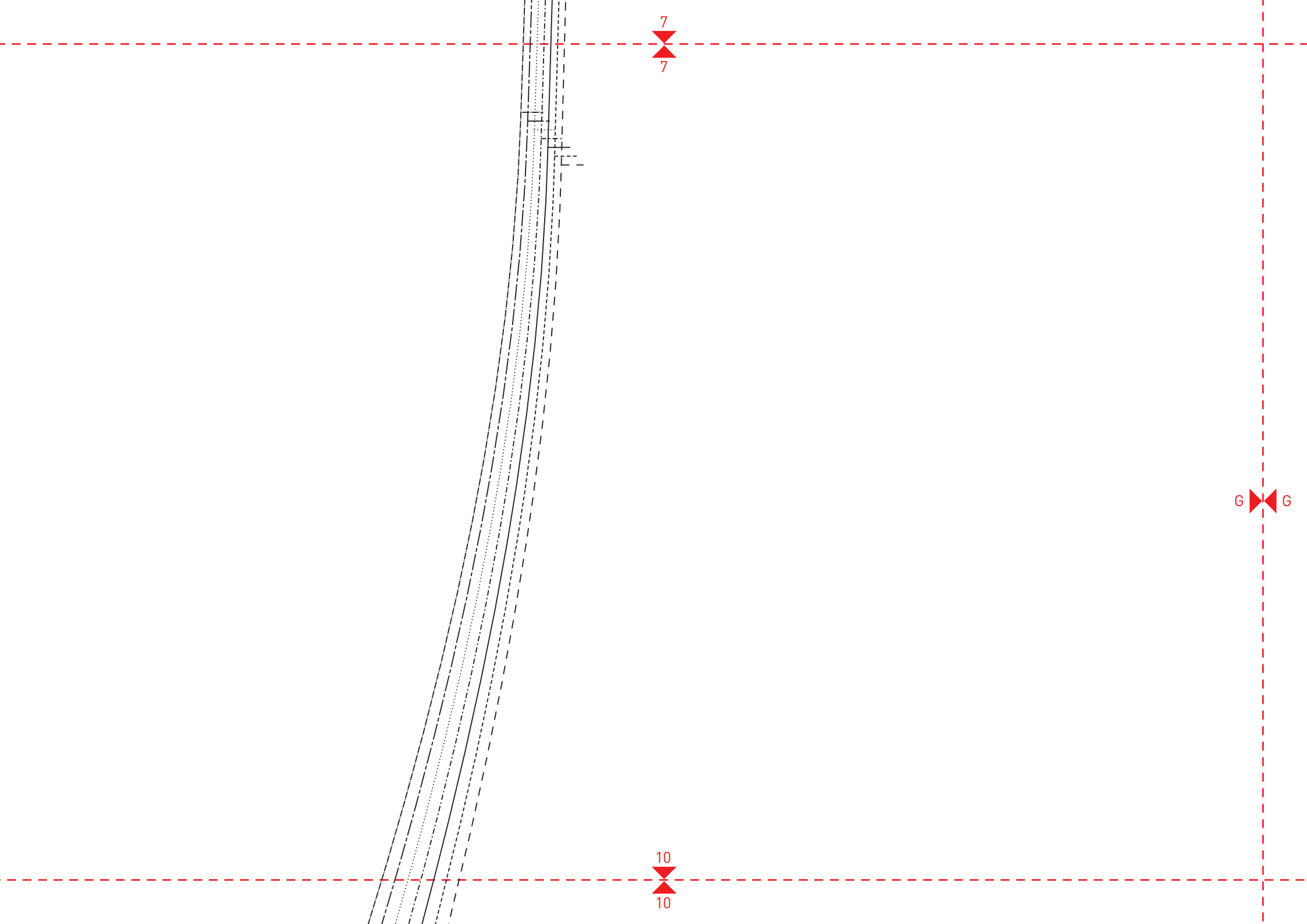
7
7
G
G
10
10

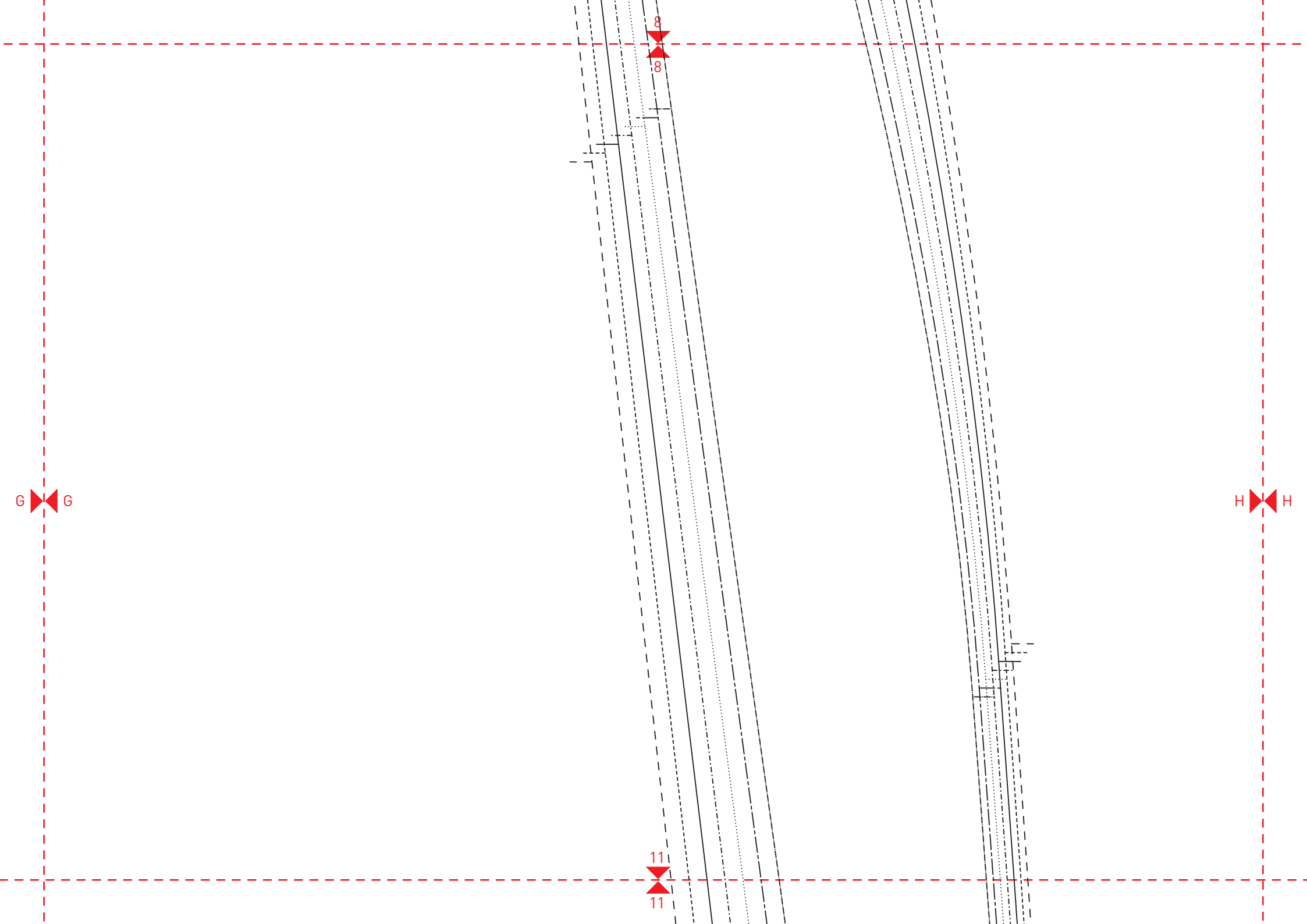
8
8
G
G
H
H
11
11

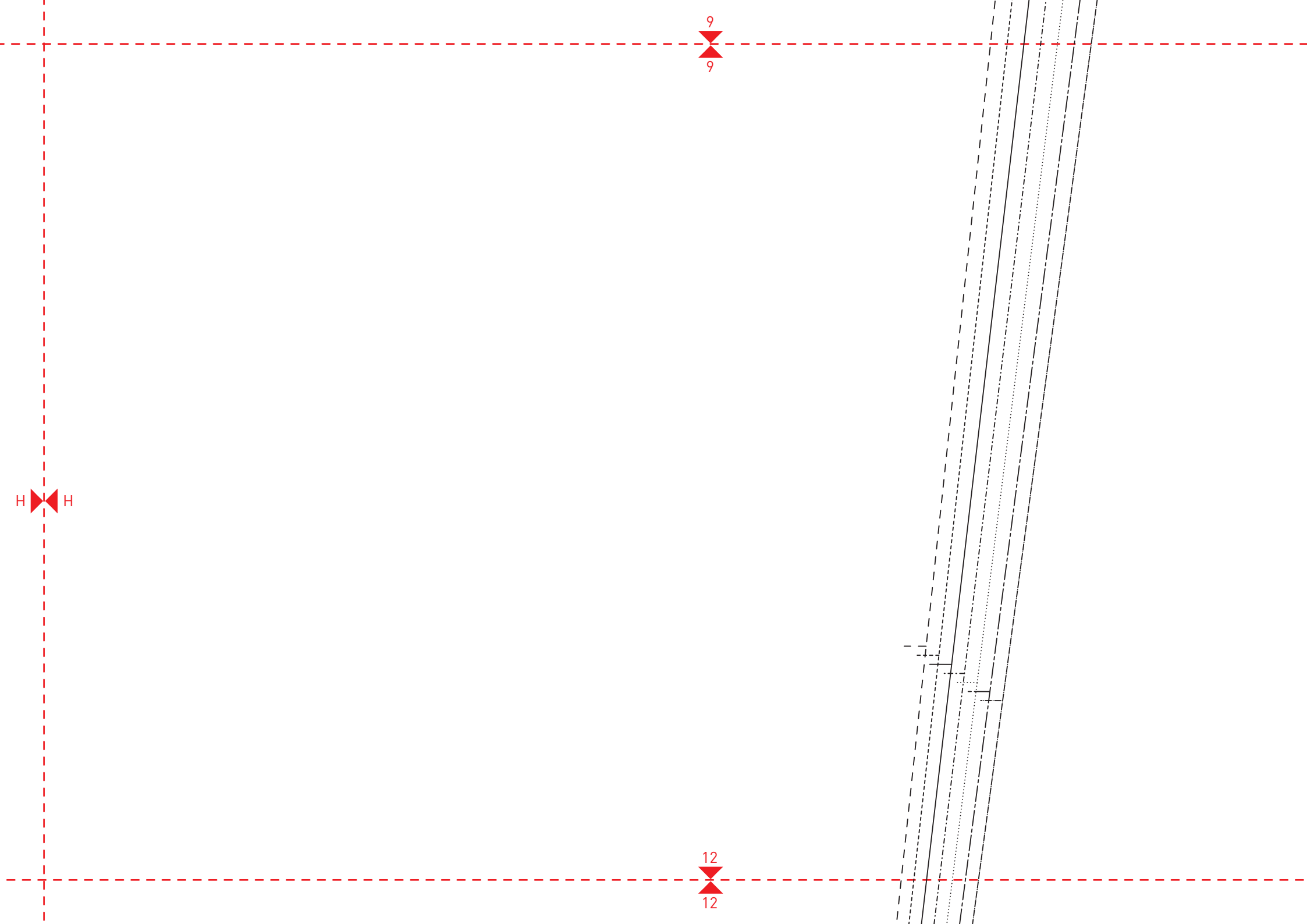
9
9
H
H
12
12

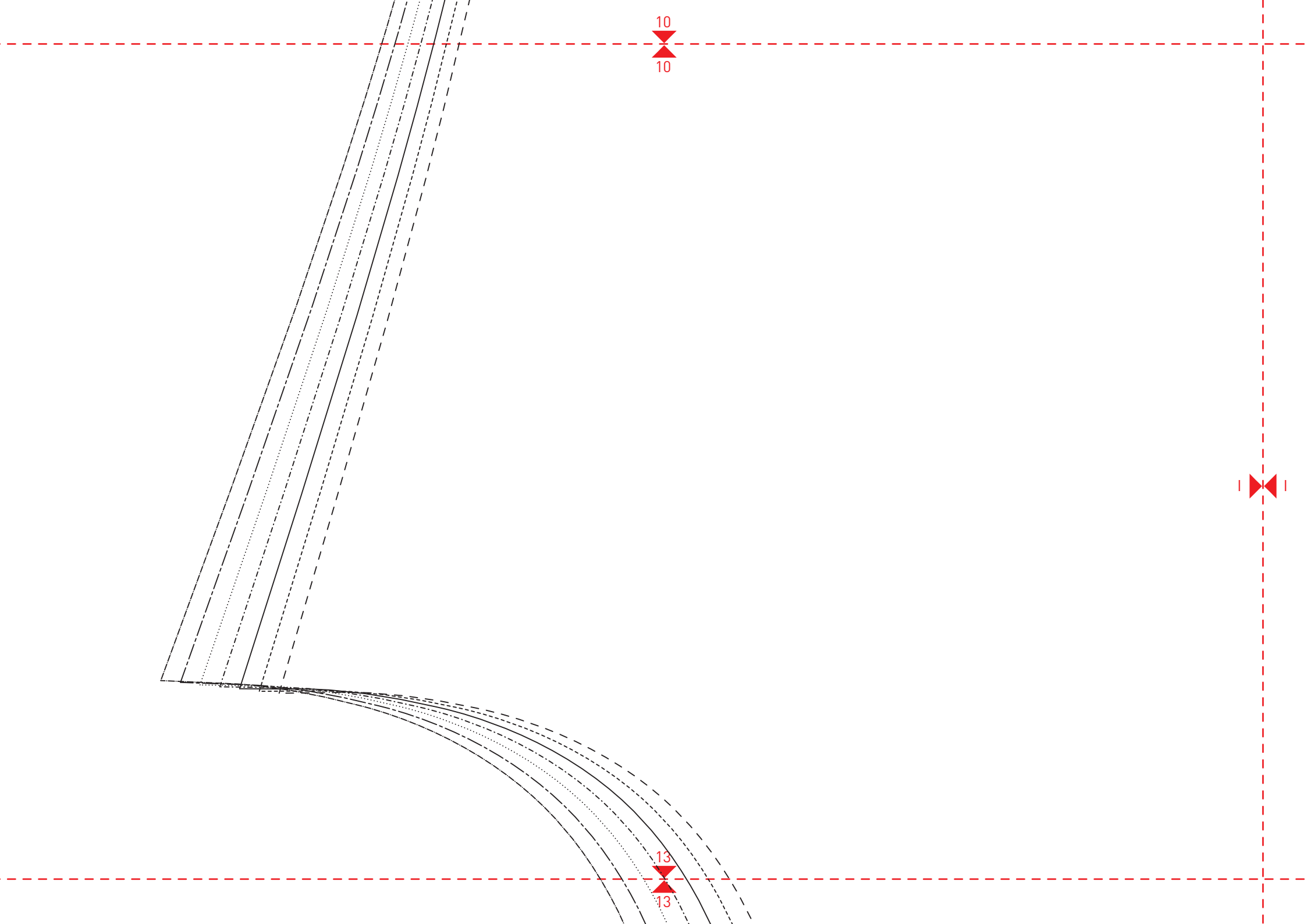
10
10
I
I
13
13

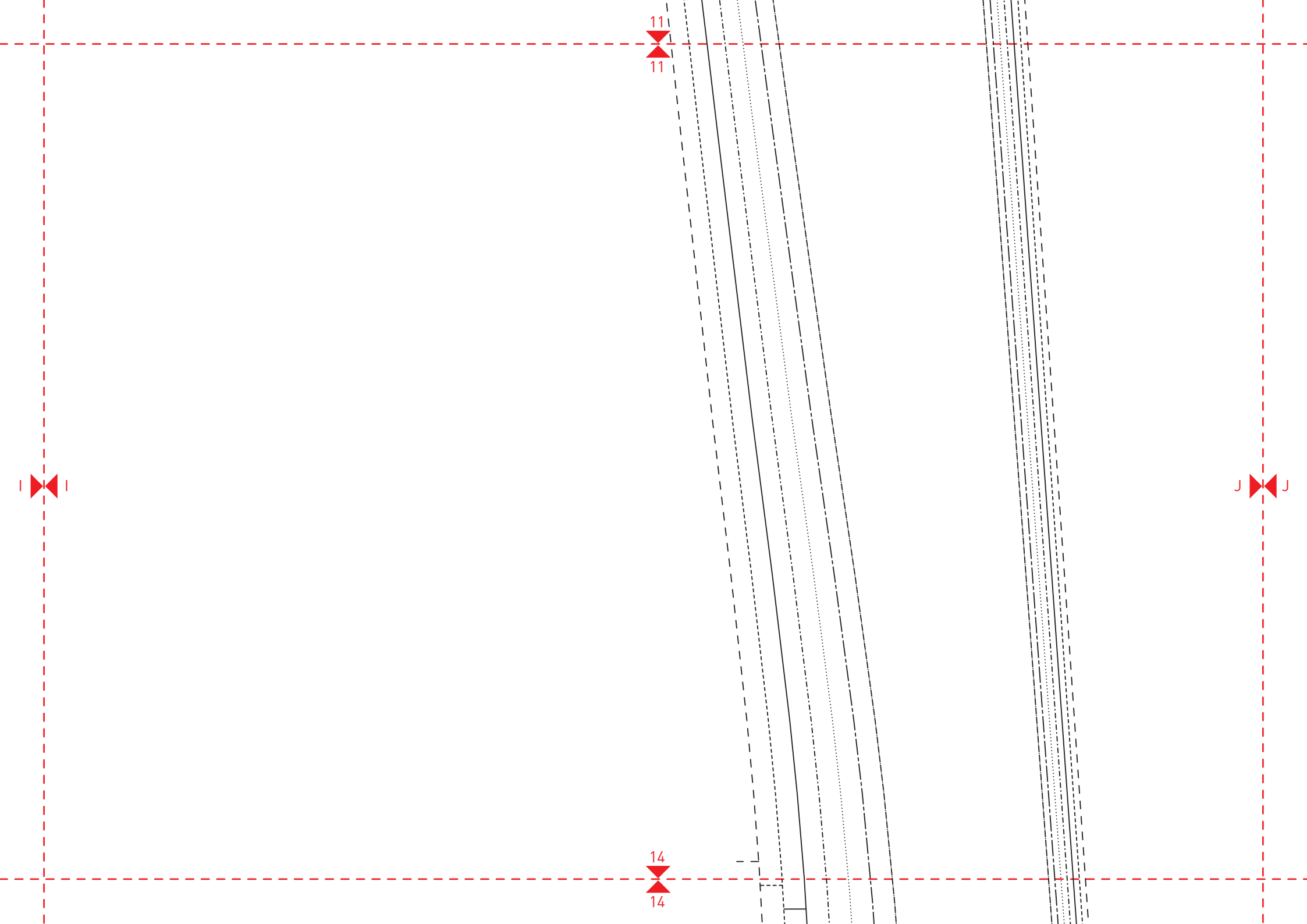
11
11
I
I
J
J
14
14

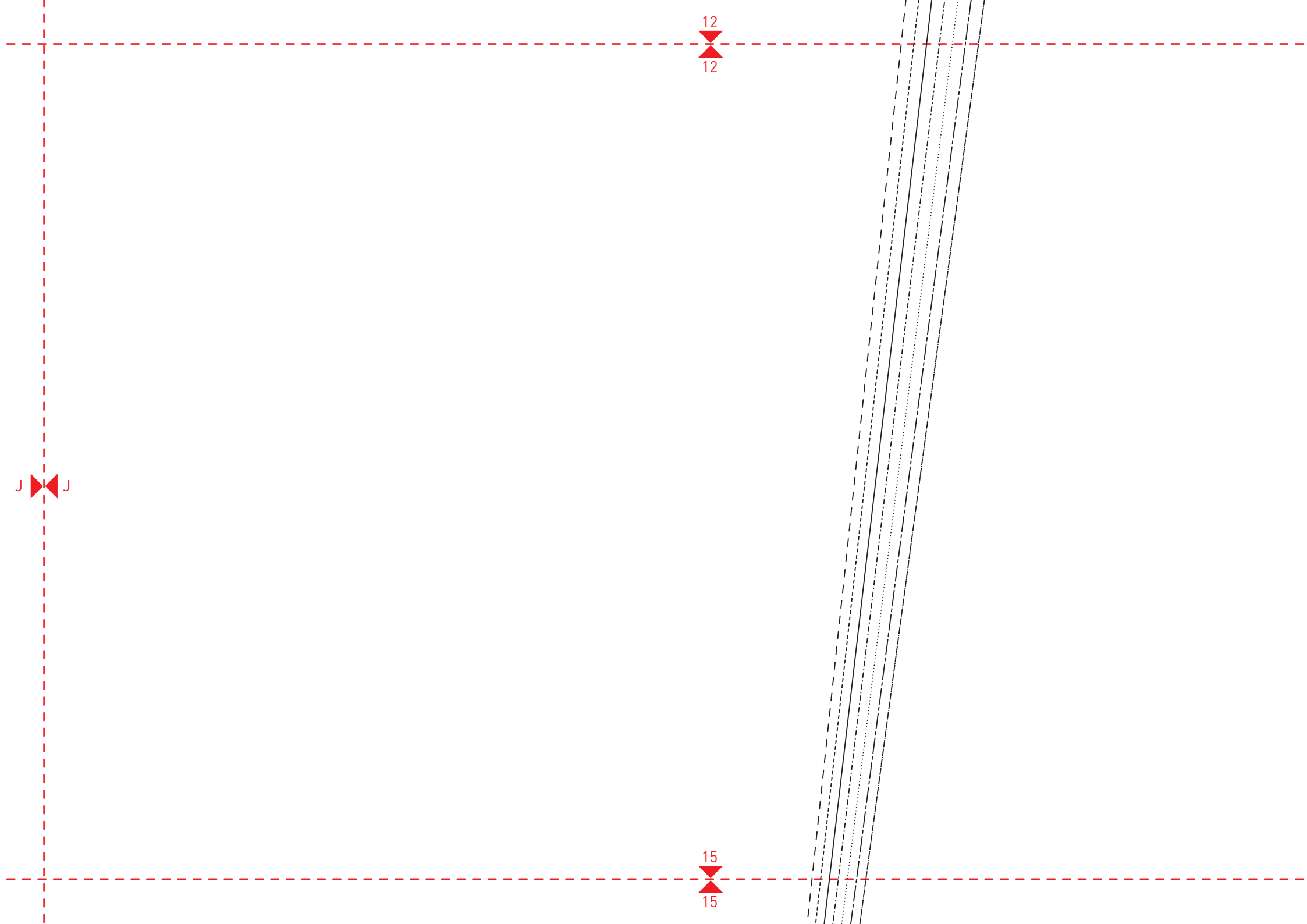
12
12
J
J
15
15

13
13
K
K
46
44
42
40
38
36
34
16
16

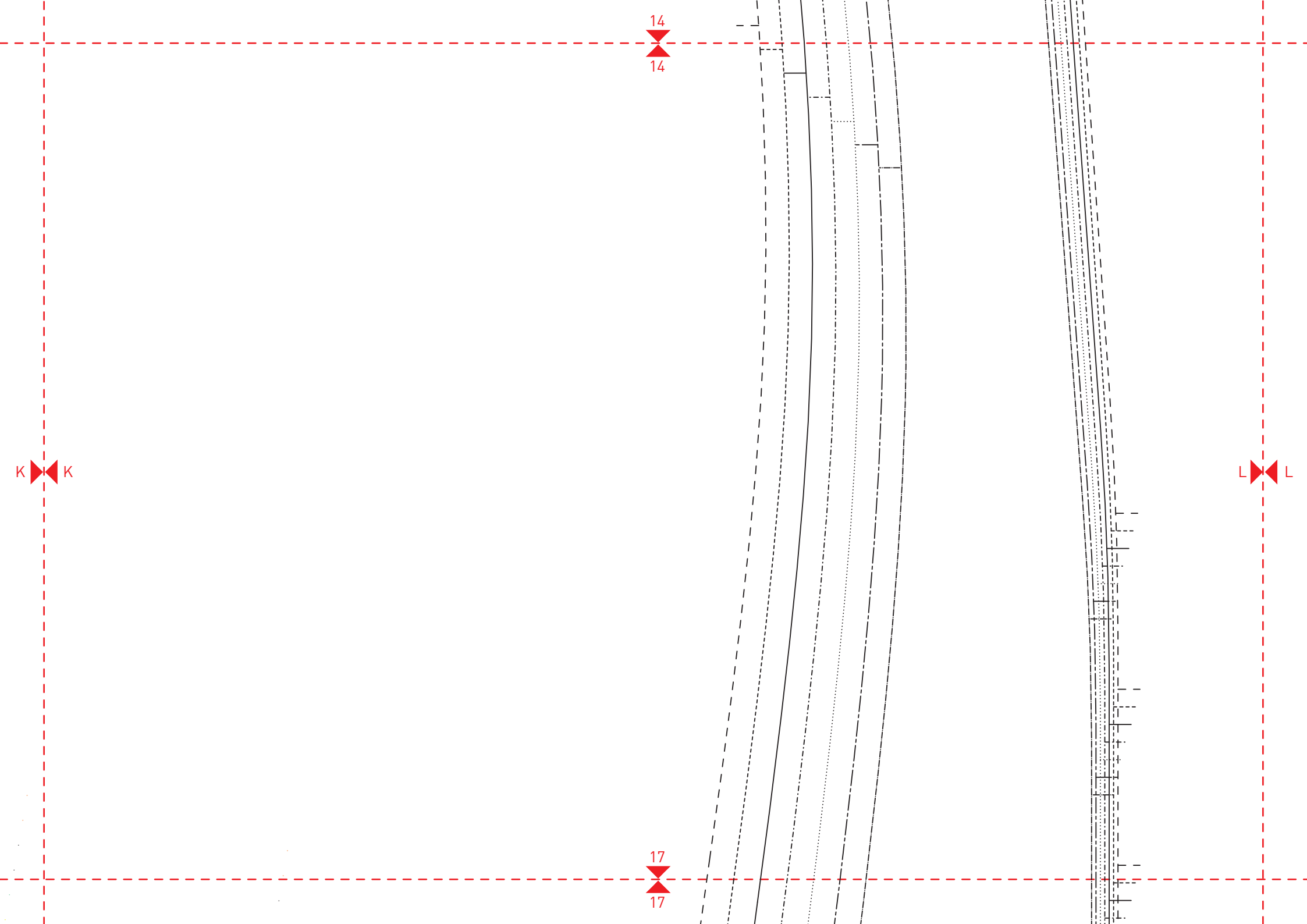
14
14
K
K
L
L
17
17

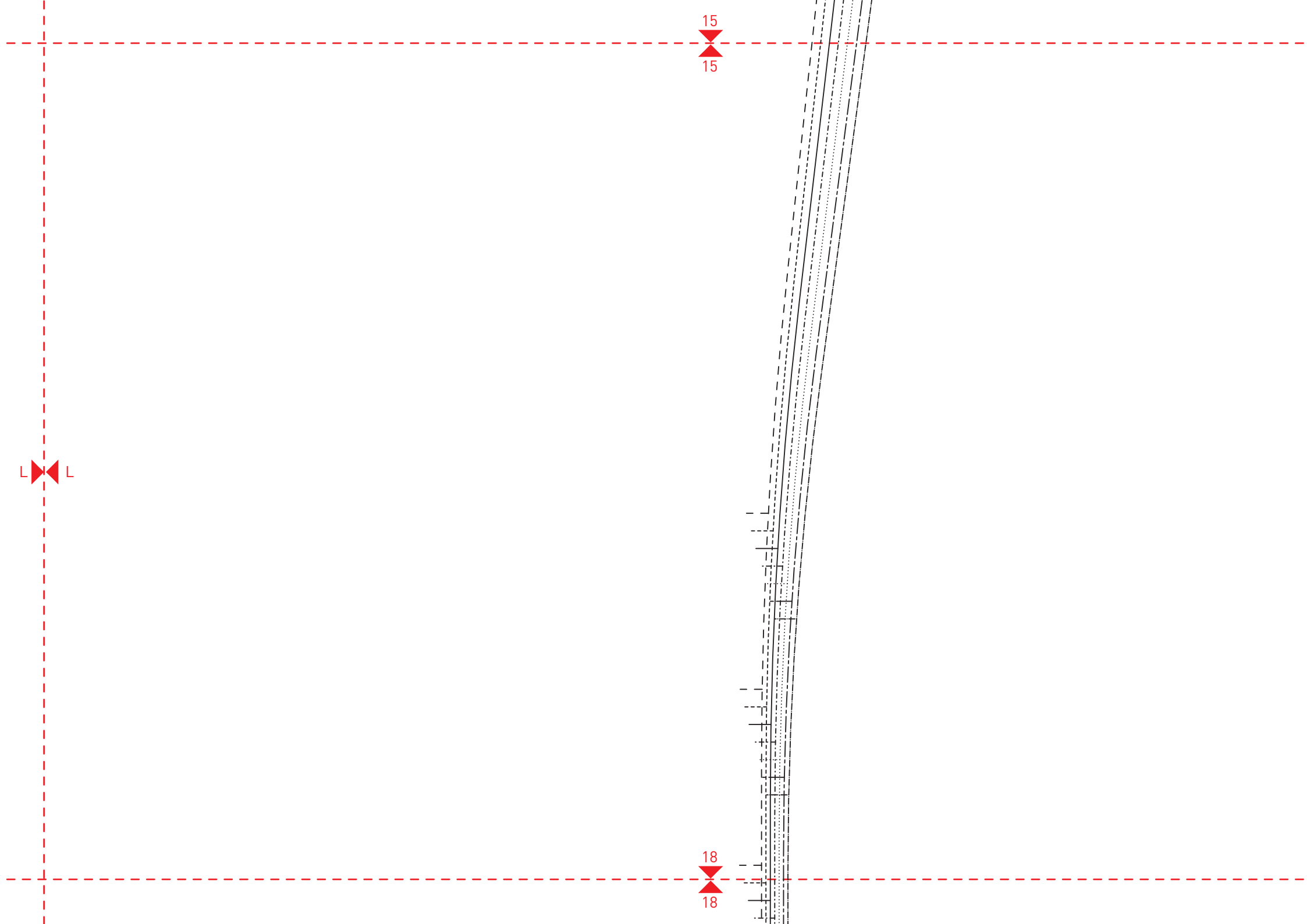
15
15
L
L
18
18

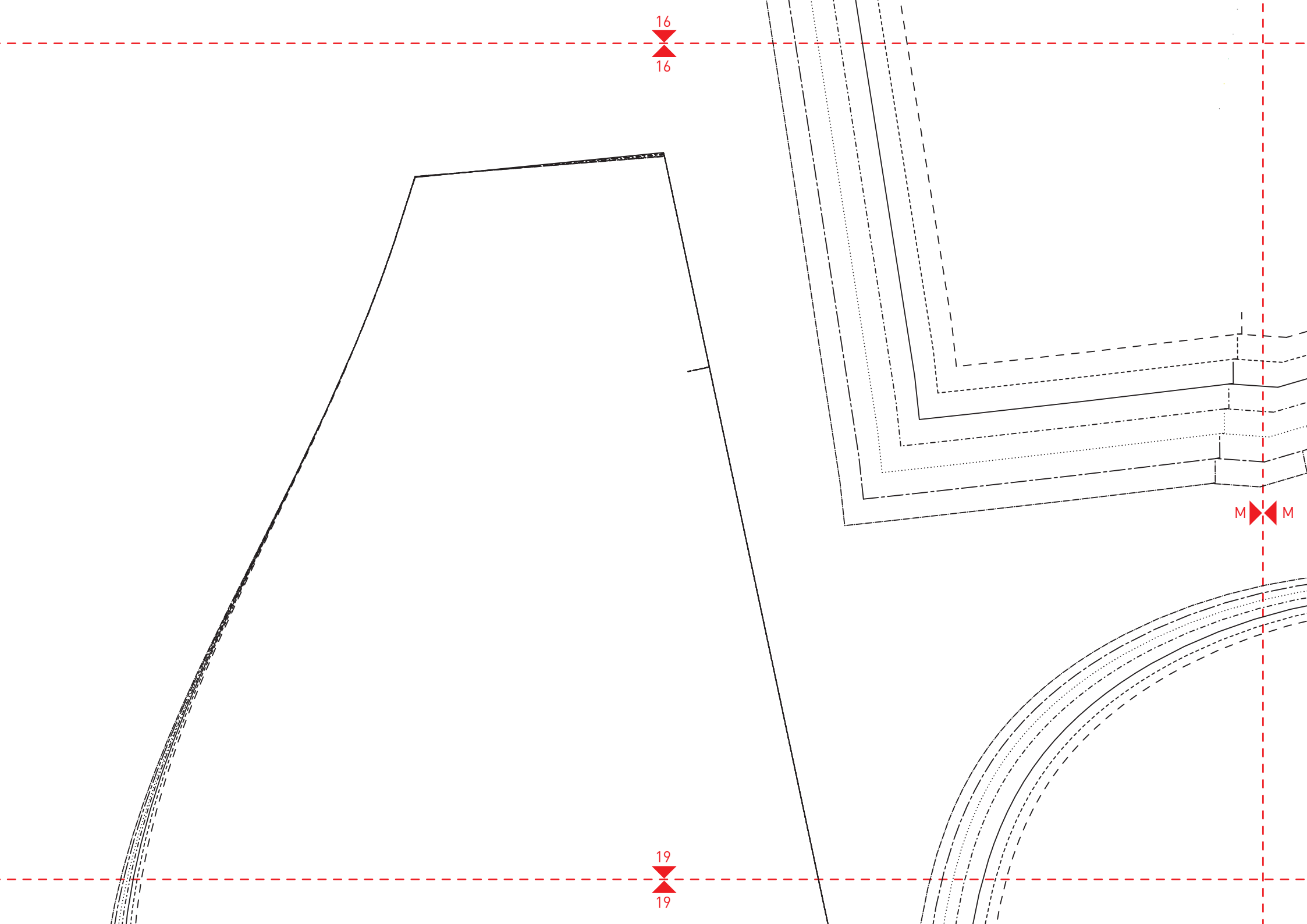
16
16
M
M
19
19

Zigarrenhose Havanna

Rückteil Teil 1

2 x gegengleich aus Oberstoff

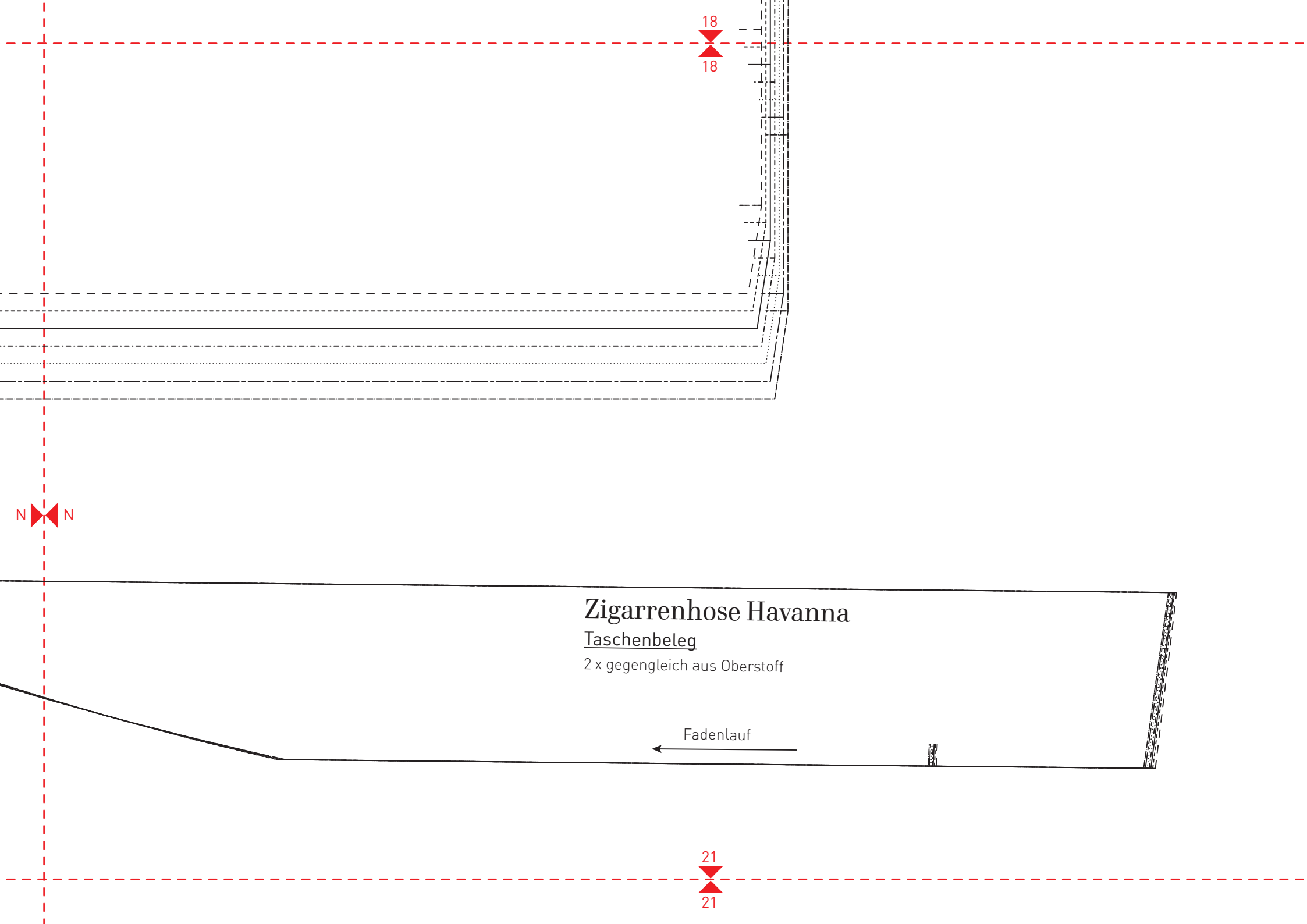
18
18
N
N
Zigarrenhose Havanna
Taschenbeleg
2 x gegengleich aus Oberstoff
Fadenlauf
21
21

Zigarrenhose Havanna

Vorderer Taschenbeutel

2 x gegengleich aus Futter

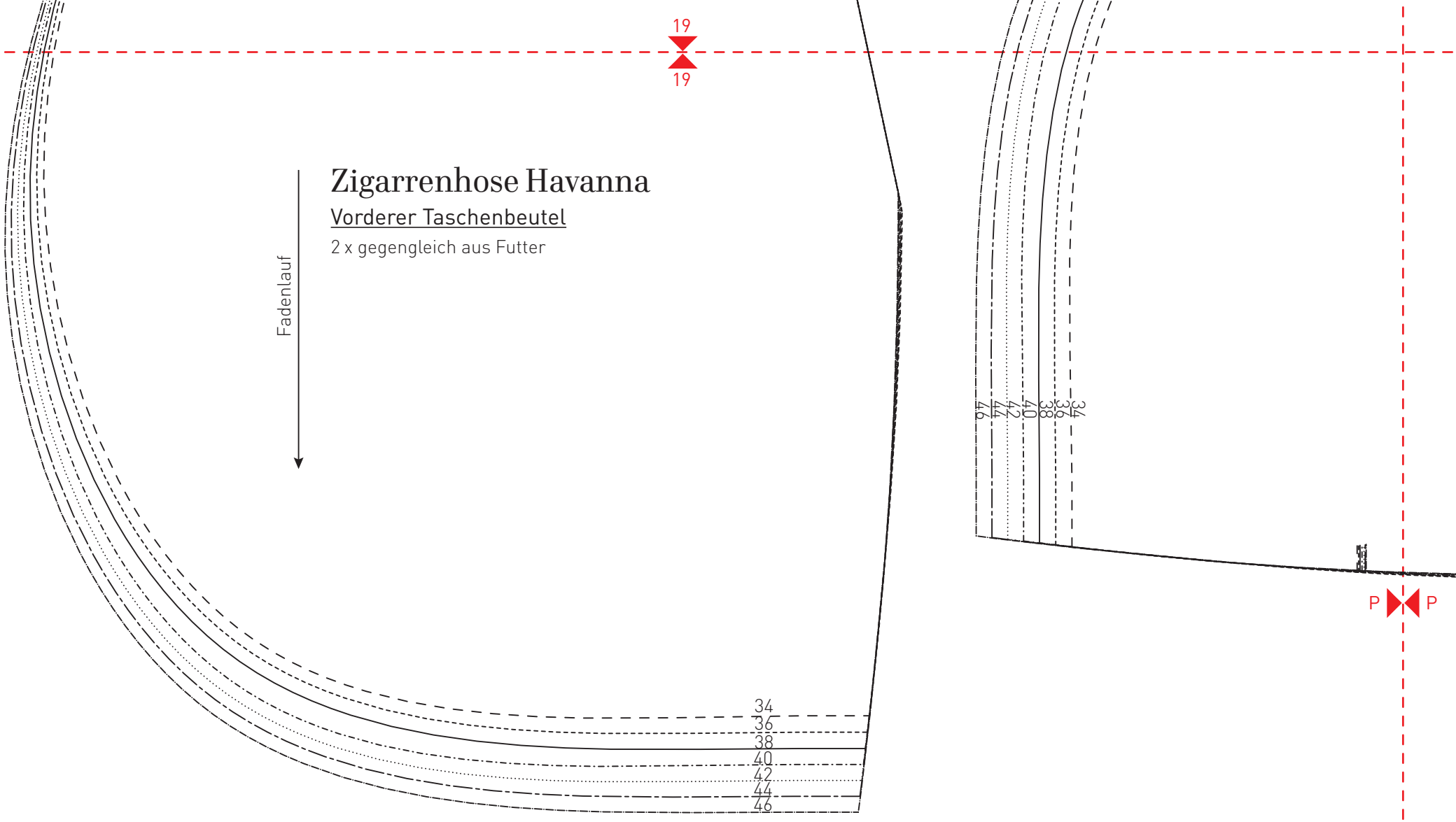

20
20
Fadenlauf
Zigarrenhose Havanna
Hinterer Taschenbeutel
2 x gegengleich aus Oberstoff
P
P
Q
Q
Zigarrenhose
Havanna
Untertritt
1 x im Stoffbruch
aus Oberstoff
34
36
38
40
42
44
46
Fadenlauf
Stoffbruch
23
23

21
21
Q
Q
Vordere Mitte/Fadenlauf/Stoffbruch
Zigarrenhose Havanna
Vorderer Bund rechts
2 x gegengleich aus Oberstoff
2 x im Stoffbruch aus Einlage
34
36
38
40
42
44
46
24
24